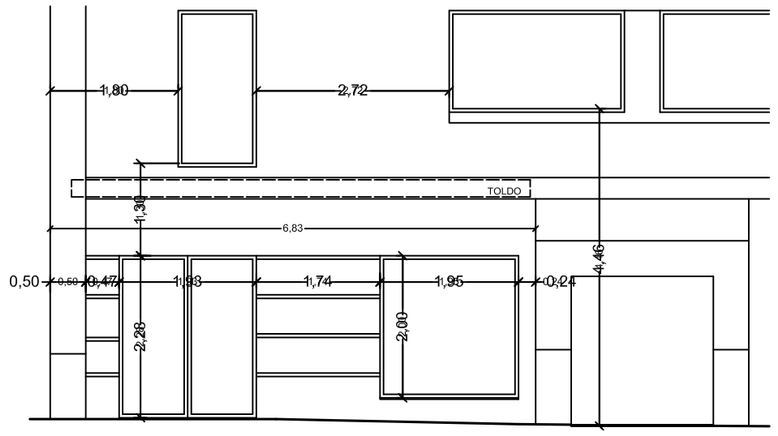

FACHADA C/PORVENIR

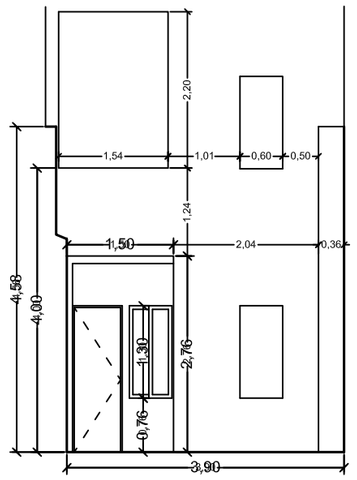

FACHADA PATIO TRASERO

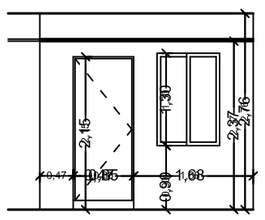

VISTA SALIDA COCINA - PATIO

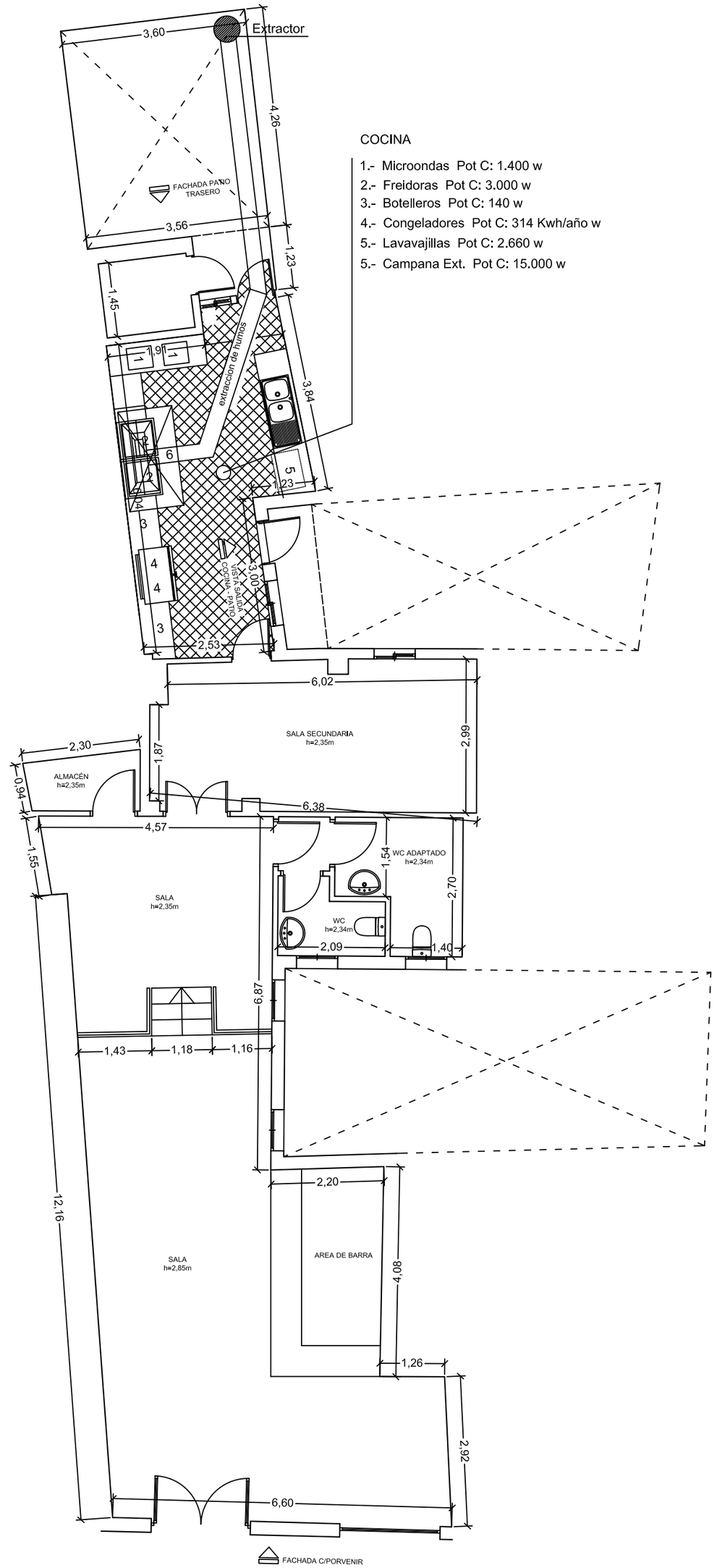

COCINA

1.- Microondas Pot C: 1.400 w
2.- Freidoras Pot C: 3.000 w
3.- Botelleros Pot C: 140 w
4.- Congeladores Pot C: 314 Kwh/año w
5.- Lavavajillas Pot C: 2.660 w
5.- Campana Ext. Pot C: 15.000 w

ADAPTACION DE BAR PARA COCINA

PLANTA BAJA

FECHA
12/02/24

ESCALA
1:200 @ A3

ARQUITECTO
FRANCISCO MELITÓN BLANCO
JORGE ALBERTO YUNES PEIRETTI